ՄՈՆՏԱԺԱՅԻՆ ՍԽԵՄԱ

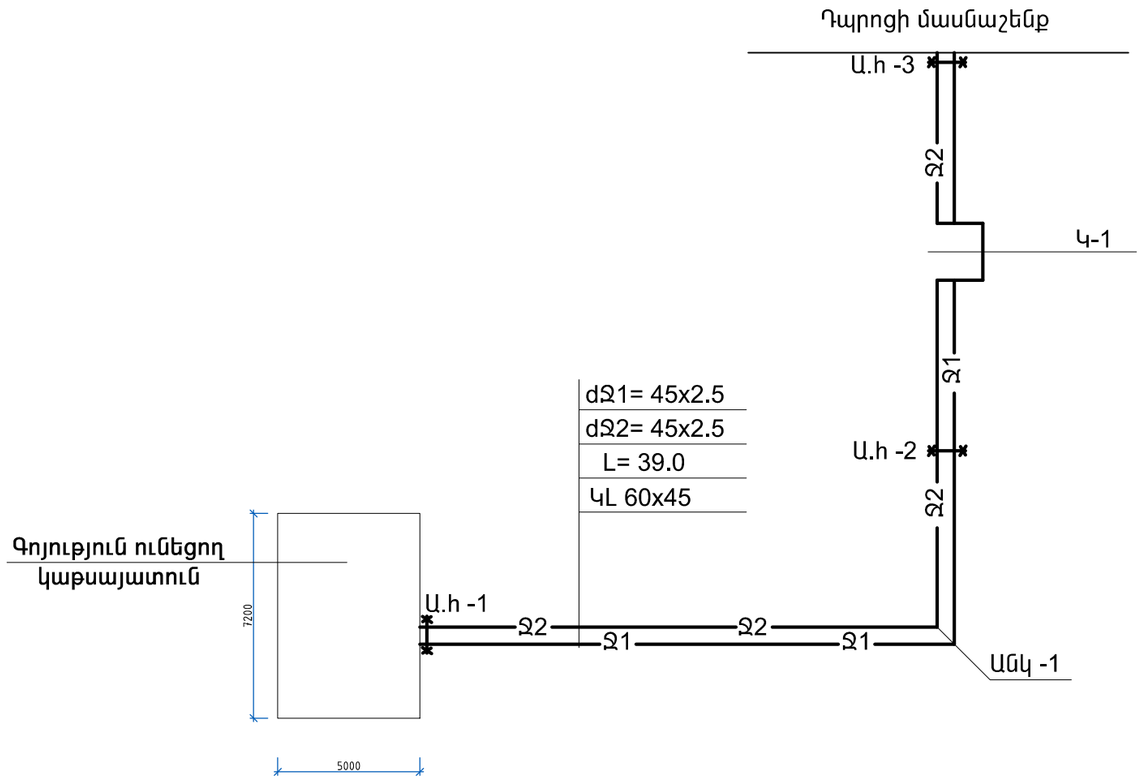

ԿԱՆԱԼԻ ԿՏՐՎԱԾՔ
ԿL 60-45

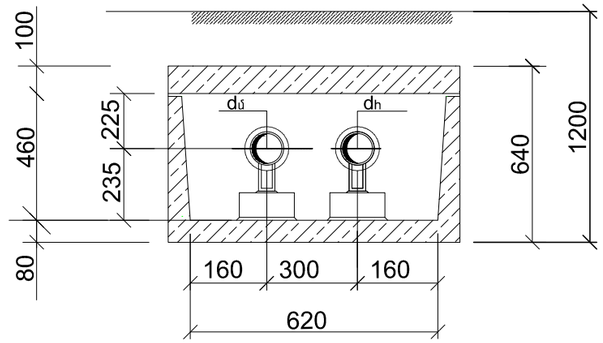

ՊԱՇՏՈՆ	ԱՆՈՒՆ ԱԶԳԱՆՈՒՆ	ՍՏՈՐԱԳ.	ԱՄՍԱԹ.	ԵՐԵՎԱՆԻ ԳՐ.ՆԱՐԵԿԱՑՈՒ ԱՆՎԱՆ Հ.137 ՀԻՄՆԱԿԱՆ ԴՊՐՈՑԻ ՇԵՆՔԻ ՎԵՐԱՆՈՐՈԳՄԱՆ ԱՇԽԱՏԱՆՔՆԵՐԻ ՆԱԽԱԳԻԾ			
ՏՆՕՐԵՆ	Հ. ՕՀԱՆՅԱՆ						
ՆԱԽԱԳԾԵՑ	Ս. ՍԱՀԱԿՅԱՆ			ՋԵՐՄԱՅԻՆ ՑԱՆՑ	ՓՈՒԼ	ԹԵՐԹ	ԹԵՐԹԵՐ
					ԱՆ	ՋՑ -3	3
				ՄՈՆՏԱԺԱՅԻՆ ՍԽԵՄԱ, ԿԱՆԱԼԻ ԿՏՐՎԱԾՔ	«ՕՀԱՆՅԱՆ ԻՆԴԱՍԹՐԻԶ» ՍՊԸ Լից. N16107		Ohanyan Industries